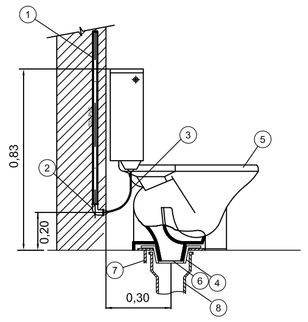

BACIA DE CAIXA ACOPLADA

1 - TUBO DE PVC Ø 25mm;
2 - JOELHO DE RED, 90 OU T PVC Ø25mmx1/2";
3 - ENGATE FLEXIVEL PARA LAVATORIO (COMPLETO) 1/2";
4 - LIGAÇÃO DE SAÍDA DE VASO SANITÁRIO 100 mm (EG-21)
5 - BACIA SANITÁRIA CX. ACOPLADA AUTOSINFONADA DE LOUÇA
6 - Bolsa Cônica de 4" ou 100 mm
7 - SIFÃO FUNDIDO P/ LAVATORIO (COMPLETO) METAL CROMADO Ø1"x2";
8 - Tubo de PVC/ Ø 100mm
9 - BOTÃO DE ACIONAMENTO DA CAIXA DE DESCARGA

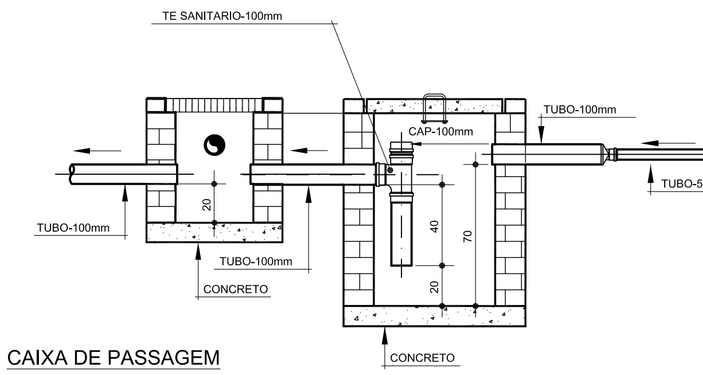

CAIXA DE PASSAGEM
COM GRELHA

CAIXA DE GORDURA

1 - TUBO DE PVC Ø25mm;
2 - COTOVELO 90 OU TE PVC Ø25mm;
3 - BUCHA DE REDUÇÃO PVC Ø25mm x 20mm;
4 - TORNEIRA DE PRESSÃO P/ PIA METAL CROMADO Ø1/2";
5 - VÁLVULA P/ LAVATÓRIO METAL CROMADO Ø1 1/4";
6 - SIFÃO P/ LAVATÓRIO (COMPLETO) METAL CROMADO Ø1' x 1 1/2";
7 - ANEL DE BORRACHA AHL Ø 50mm;
8 - JOELHO 90 PVC Ø50mm;
9 - TUBO PVC Ø50mm;
10 - PIA DE COZINHA AÇO INOX;
11 - JOELHO 90 PVC Ø50mm;
12 - TUBO PVC Ø50mm.

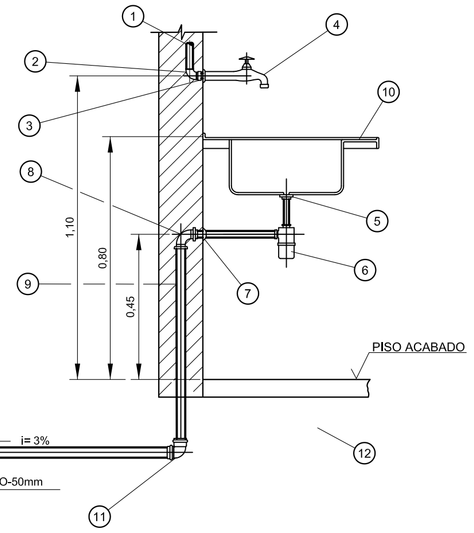

PIA DE COZINHA

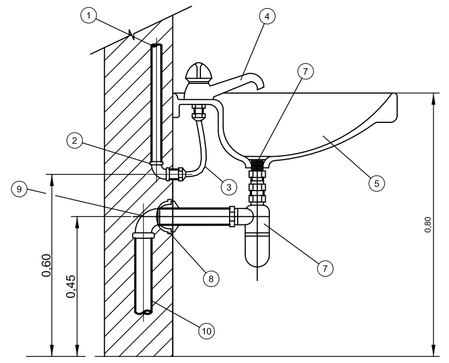

LAVATORIO INDIVIDUAL

1 - TUBO DE PVC Ø25mm;
2 - JOELHO DE RED, 90 OU T PVC Ø25mmx1/2";
3 - ENGATE FLEXIVEL PARA LAVATORIO (COMPLETO) 1/2";
4 - TORNEIRA DE PRESSAO PARA LAVATORIO METAL CROMADO Ø1/2";
5 - LAVATORIO LOUCA;
6 - VALVULA PARA LAVATORIO METAL CROMADO Ø1"x2 3/8";
7 - SIFAO FUNDIDO P/ LAVATORIO (COMPLETO) METAL CROMADO Ø1"x2";
8 - ADAPTADOR DE BORRACHA Ø40mm;
9 - JOELHO 90 PVC Ø40mm;
10 - TUBO DE PVC Ø40mm;

	LEGENDA DE ÁGUA
SIMBOLOGIA	DECRIÇÃO
▬▬	TUBULAÇÃO PARA ÁGUA FRIA
LV	LAVATÓRIO
VCA	VASO COM CAIXA ACOPLADA
PC	PIA DE COZINHA
PC	PIA DE COZINHA
RP	REGISTRO DE PRESSÃO
RE	REGISTRO DE ESFERA
DH	DUCHA HIGIÊNICA

NOTAS:
1. AS TUBULALÇÕES E CONEXÕES DO ALIMENTADOR PREDIAL, DA REDE PREDIAL DE DISTRIBUIÇÃO ÁGUA FRIA SERÃO EM PVC RÍGIDO SOLDÁVEL CLASSE 15, MARCA TIGRE OU EQUIVALENTE, AMANCO OU EQUIVALENTE;
2. OS REGISTROS DE GAVETA DEVERÃO SER METÁLICOS TIPO DOCOL, TIGRE OU EQUIVALENTE, PODENDO SER SUBSTITUIDO POR DE ESFERA;
3. AS TUBULAÇÕES ENTERRADAS DEVERÃO TER RECOBRIMENTO CONFORME INDICADO NESTE PROJETO, RESPEITANDO-SE O MÍNIMO DE 0,40 M PARA TRECHOS SEM TRÁFEGO DE VEÍCULOS E NO MÍNIMO DE 0,60 M PARA TRECHOS SUJEITOS A TRÁFEGOS VEÍCULOS LEVES;
4. TODA FURAÇÃO NO RESERVATÓRIO PARA PASSAGEM DOS TUBOS DEVERÁ SER FEITA CONFORME RECOMENDAÇÃO DO FABRICANTE, EM ALGUNS CASOS, ADAPTAÇÕES PODEM SER NECESSÁRIAS ÀS INDICAÇÕES DESTE PROJETO;
5. PONTOS TERMINAIS RECEBEM PEÇAS COM BUCHA DE LATÃO;
6. IMPRETERIVELMENTE DEVE TESTAR PREVIAMENTE A REDE COM 2X A MÁXIMA PRESSÃO DE TRABALHO POR PERÍODO NÃO INFERIOR A 48H;
7. LOUÇAS E METAIS: VER PROJETO DE ARQUITETURA;
8. CHECAR, QUANDO DA AQUISIÇÃO DAS LOUÇAS, OS PONTOS DEFINIDOS;
9. TODA A TUBULAÇÃO É INDICADA EM MILÍMETROS;

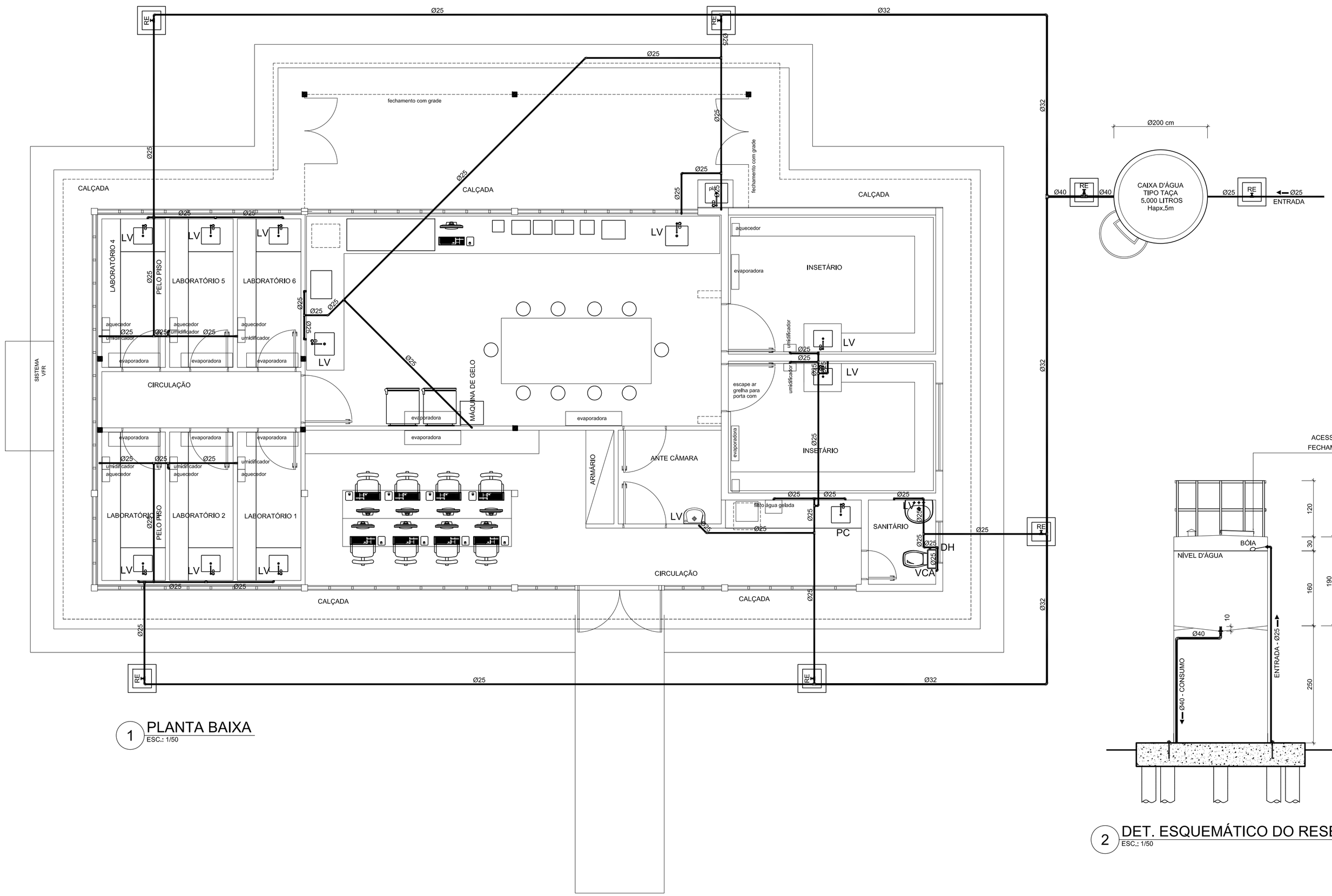

1 PLANTA BAIXA
ESC.: 1/50

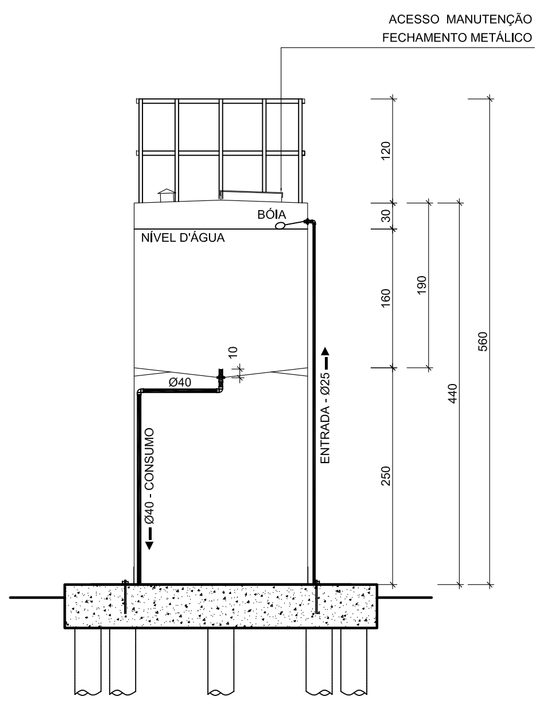

2 DET. ESQUEMÁTICO DO RESERVATÓRIO
ESC.: 1/50

REVISÃO	DATA	CONTEÚDO	RESPONSÁVEL

PROPRIETÁRIO: FS / UNB - LABORATÓRIO PROF. JOSE ELIAS DE PAULA

ENDEREÇO: CAMPUS UNIVERSITÁRIO DARCY RIBEIRO S/N - ASA NORTE BRASILIA - DF

AUTOR DO PROJETO: NATAN ARON BIRENBAUM — CREA: 46081-D/RJ

RESPONSÁVEL TÉCNICO:

ASS. DO PROPRIETÁRIO

ASS. AUTOR DO PROJETO — CREA: 46081-D/RJ

ASS. RESP. TÉCNICO DA OBRA

DREAP.: — CREA:

DATA DA PLOTAGEM - 14/12/2017

BIRENBAUM
PROJETOS E TECNOLOGIA
ENDEREÇO: SCS QUADRA 01 ED. CEARÁ SALA 607 - CEP -70303-900
TELEFONE: 0xx(61) 3038-1696
FONE/FAX: 0xx(61) 3037-7919

PROJETO DE INSTALAÇÃO HIDRÁULICA

TIPO DE OBRA: ADEQUAÇÃO DO LAB. PROF. JOSÉ ELIAS DE PAULA

CONTEÚDO DO DESENHO: PLANTA BAIXA

DESENHO Nº: 01/01

ESCALA:	DATA:	UNIDADE:	VISTO:
INDICADA	NOV/2017	m	

DESENHO: ARQUIVO - FS_LJEP- LJEP - ESG_HID_INC

FORMATO - 841 mm x 594 mm